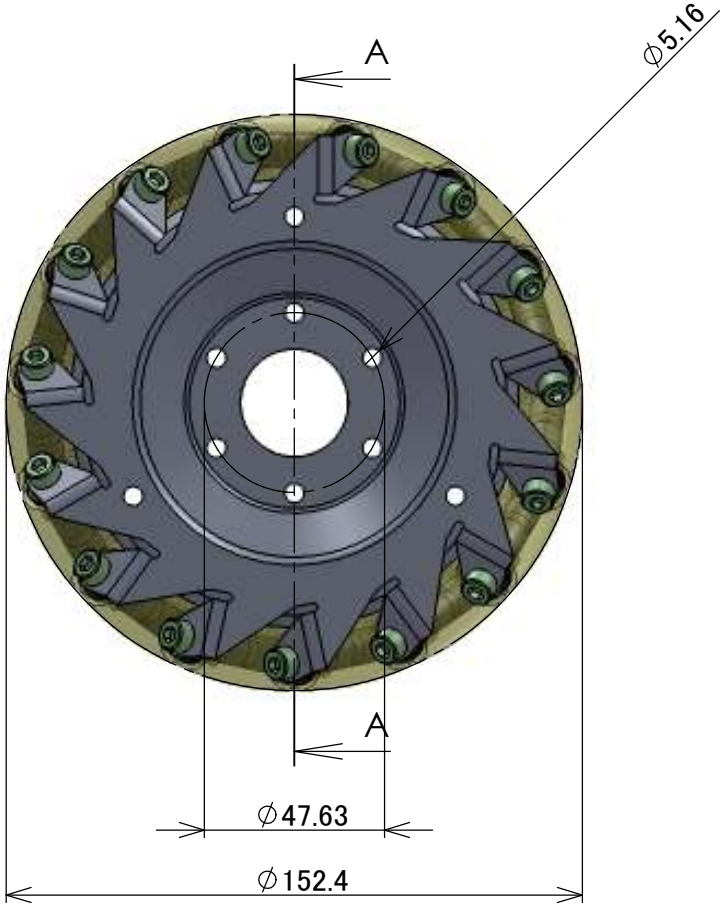

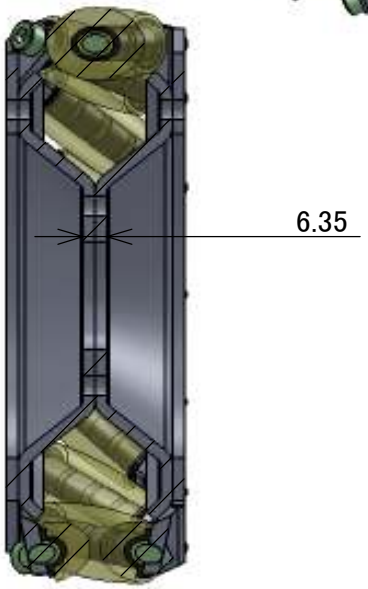

断面図 A-A

図名	
TDAM-0732U(mm)	
株式会社　土佐電子	A4